別紙２

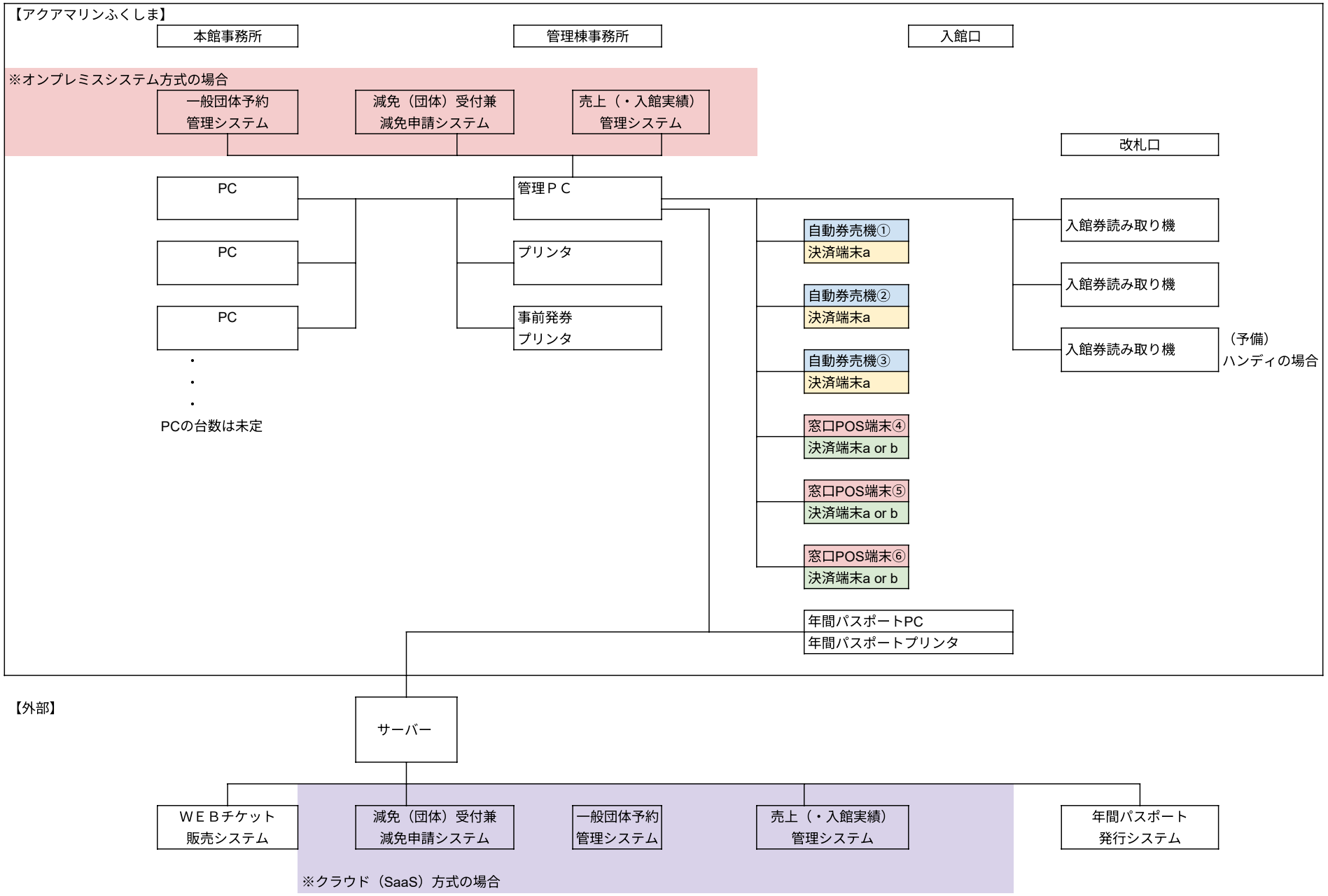
【アクアマリンふくしま】
本館事務所
管理棟事務所
入館口
※オンプレミスシステム方式の場合
一般団体予約
管理システム
減免（団体）受付兼
減免申請システム
売上（・入館実績）
管理システム
改札口
PC
PC
PC
・
・
・
PCの台数は未定
管理ＰＣ
プリンタ
事前発券
プリンタ
自動券売機①
決済端末a
自動券売機②
決済端末a
自動券売機③
決済端末a
窓口POS端末④
決済端末a or b
窓口POS端末⑤
決済端末a or b
窓口POS端末⑥
決済端末a or b
入館券読み取り機
入館券読み取り機
入館券読み取り機
（予備）
ハンディの場合
年間パスポートPC
年間パスポートプリンタ
【外部】
サーバー
ＷＥＢチケット
販売システム
減免（団体）受付兼
減免申請システム
一般団体予約
管理システム
売上（・入館実績）
管理システム
年間パスポート
発行システム
※クラウド（SaaS）方式の場合